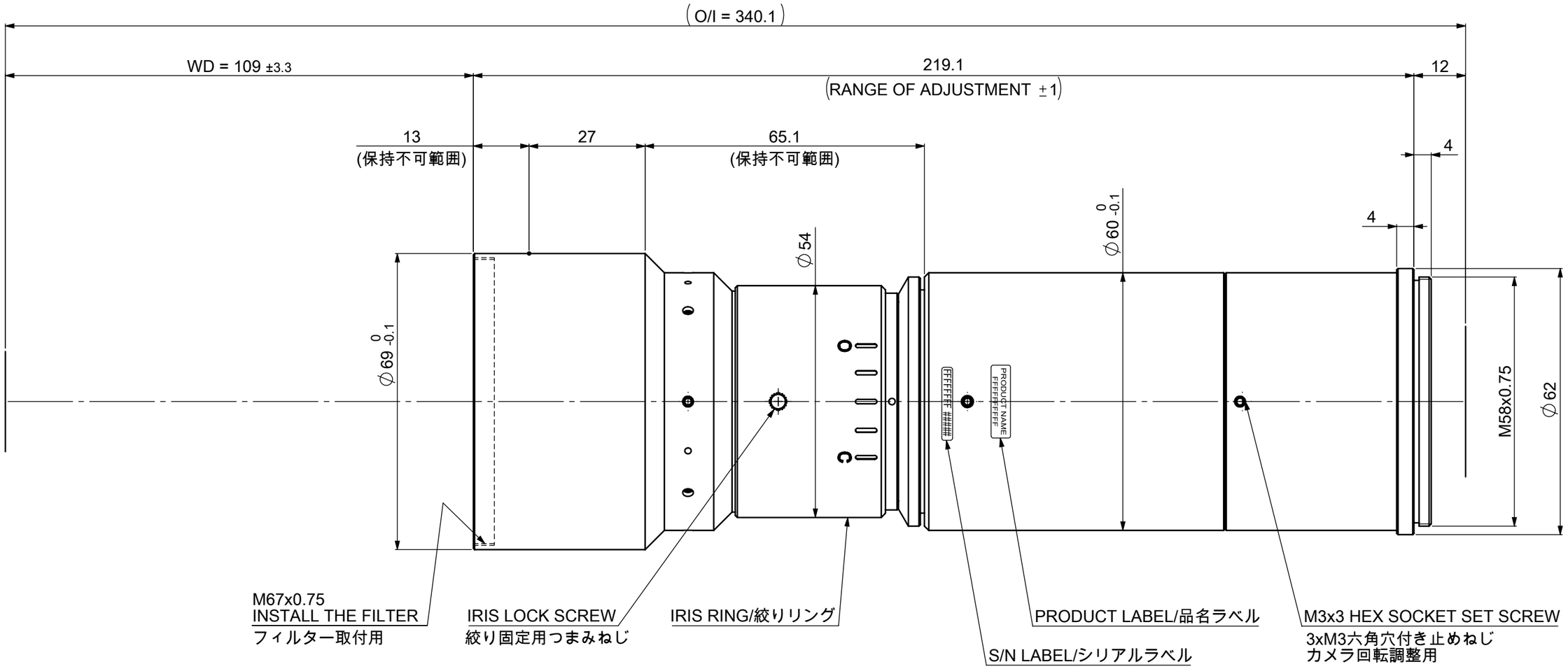

光学倍率：1.5倍

有効FNo.：6.4～22

Model Name : MML1.5-HR110VI-35M58-FB12

MORITEX CORPORATION