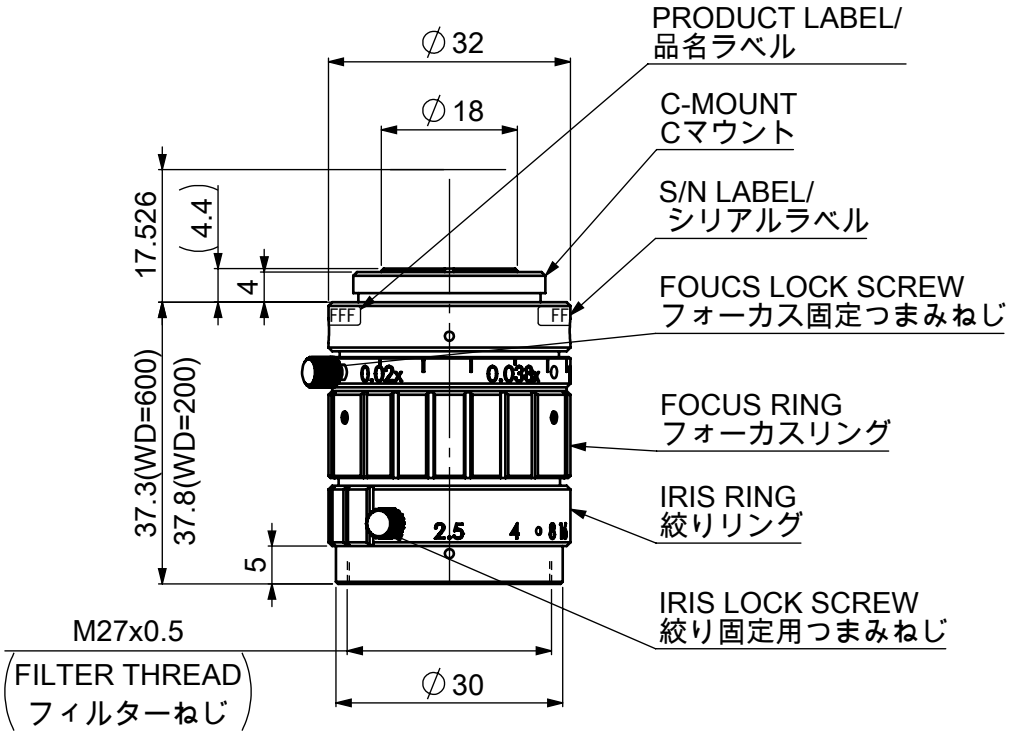

FOCAL LENGTH/ 焦点距離：12mm
MAX APERTURE RATIO/ 最大口径比：1：2.5

Model Name : ML-MC12HR

MORITEX CORPORATION