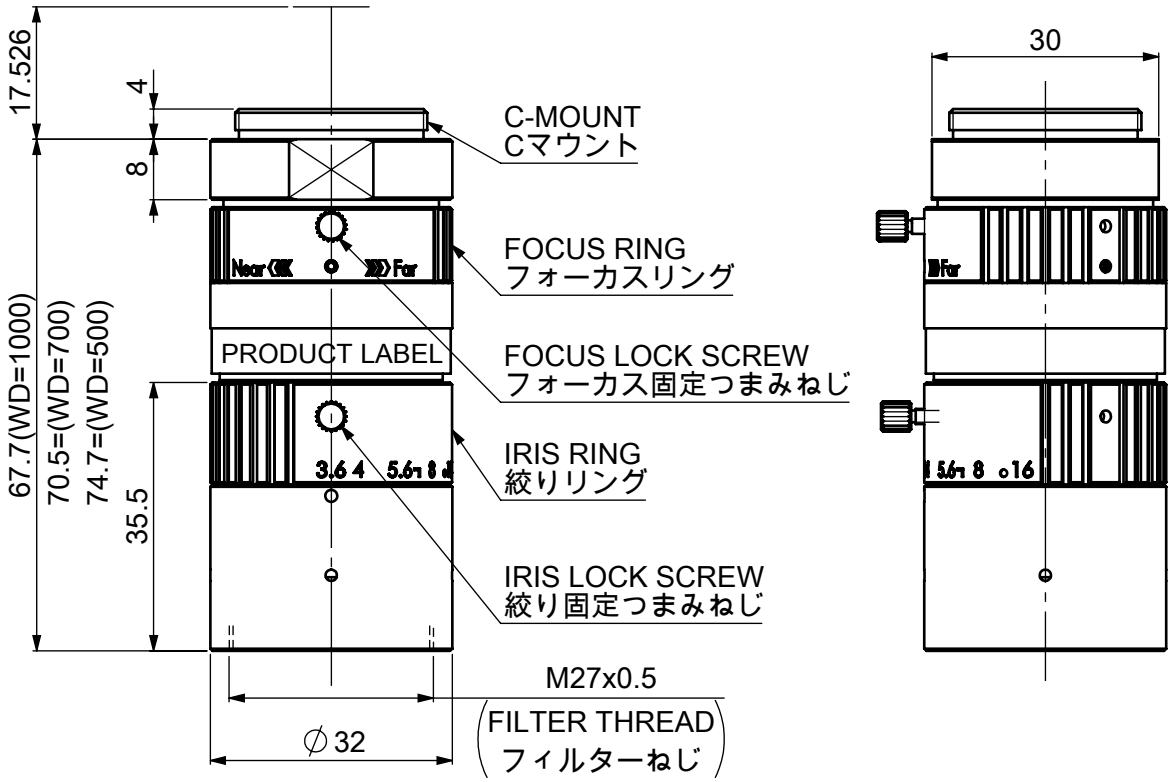

FOCAL LNGTH / 焦点距離：75mm
MAX.APERTURE RATION / 最大口径比：1:3.6

Model Name : ML-MC75AR-LWD
MORITEX CORPORATION