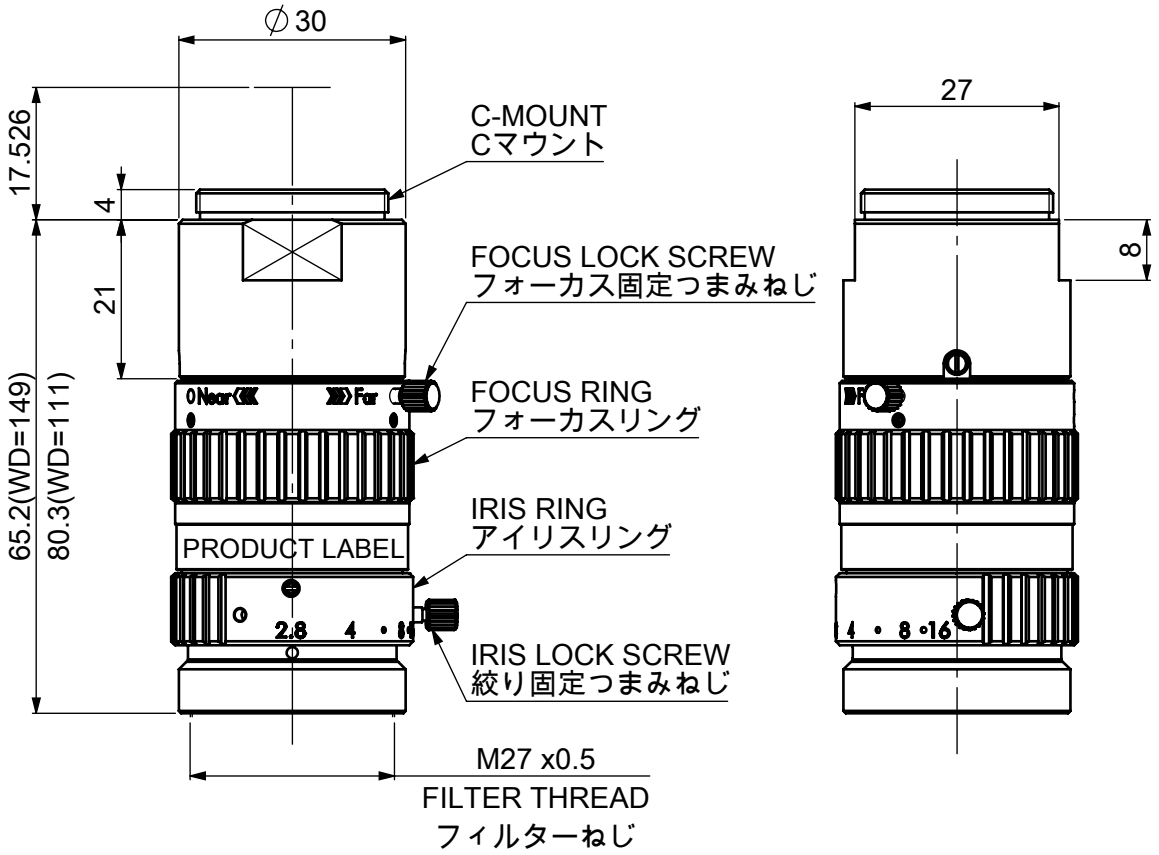

FOCAL LNGTH / 焦点距離 : 50mm
MAX.APERTURE RATIO / 最大口径比 : 1:2.8

Model Name : ML-MC50AR

MORITEX CORPORATION