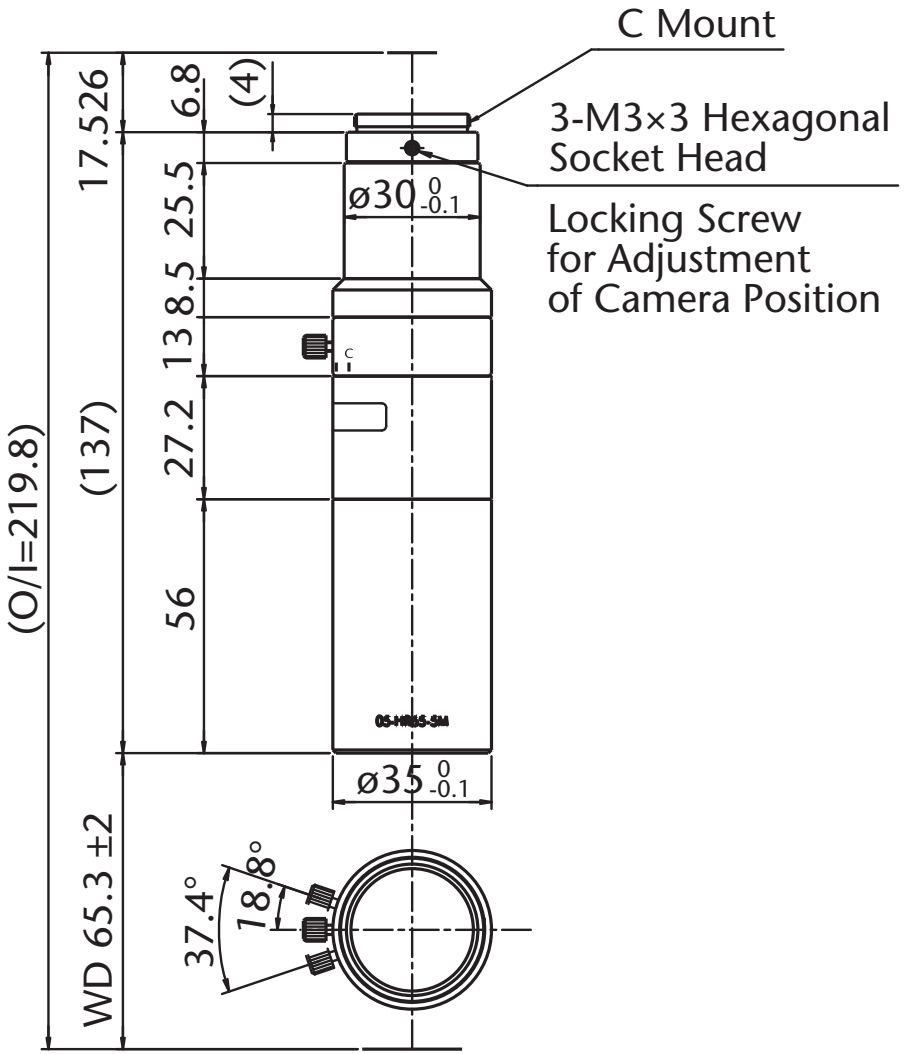

Model Name : MML05-HR65VI-5M
SCHOTT MORITEX Corporation